ECO BOX

BOX E PARETI FONOASSORBENTI

GGA
Tecnologie dell'aria

IMPIEGO

- Compartimentazione di attività pericolose o nocive
- Riduzione dell'impatto sonoro nell'ambiente di lavoro
- Attività di saldatura e smerigliatura

CARATTERISTICHE

- Costruzione struttura con profilati di alluminio estruso
- Pannellatura standard con sandwich spessore 50 mm (disponibile anche con spessori fino a 100 mm)
- Strato coibente realizzato da listelli in lana minerale biosolubile avente una esclusiva configurazione e disposti perpendicolarmente al piano dei supporti
- Lo strato coibente risulta essere ignifugo, imputrescibile, idrorepellente e resistente a temperature superiori ai 200 °C
- Lato interno del sandwich in lamiera microforata; lato esterno del sandwich in lamiera verniciata (o microforata)
- Possibilità di apertura con porte ad ante o scorrevoli
- Struttura aperta o chiusa in alto con tetto apribile motorizzato
- Il box può essere dotato di prese di aspirazione sui lati

SPECIFICHE TECNICHE PANNELLO

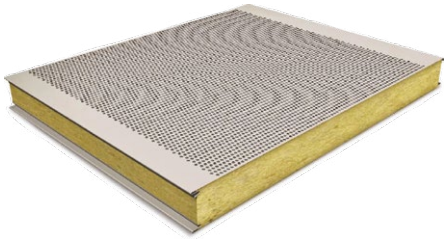

- Strato coibente realizzato con listelli perpendicolari ai supporti di lana minerale inorganica esente da amianto e da silice cristallina
- Velo di vetro neoprenato anti-spolverio di colore nero, incombustibile
- Imputrescibilità: totale
- Reazione al fuoco: non combustibile
- Potere fonoisolante: Rw 32 dB, Rw 33 dB, Rw 34 dB alla frequenza di 500 Hz (ISO 717, ISO 140)
- Densità della lana minerale: 100 kg/m^3
- Resistenza all'acqua: la lana minerale non è idrofila e igroscopica

REALIZZAZIONI

ZINCO D

CABINA PER ASPIRAZIONE POLVERI

GGA
Tecnologie dell'aria

IMPIEGO

- Cabina per aspirazione ed abbattimento di polveri fini e leggere
- Lavorazioni di carteggiatura

CARATTERISTICHE

- Costruita in lamiera zincata pressopiegata
- Cartucce plissettate in poliestere alluminato antistatico
- Sistema di pulizia cartucce con getti d'aria compressa e timer
- Cassetti di raccolta polveri estraibili

FORNITURA DI SERIE

- Aspiratore centrifugo
- Cartucce in poliestere alluminato
- Cassetti di raccolta polveri
- Quadro elettrico IP55 e plafoniere di illuminazione cablate IP65
- Pulsante d'emergenza
- Sistema di pulizia filtri temporizzato ad aria compressa

DATI TECNICI

Modello	Portata max m^3/h	Potenza kW	Cartucce n	Dimensioni cartucce mm	Superficie filtrante m^2	Lampade n (58 W)	Peso Kg	Dimensioni A x B x H
ZD2	7000	2,2	4	Ø 330 mm | L= 1000 mm	52	2	480	2000 x 2450 x 3180
ZD3	10000	4,0	5	Ø 330 mm | L= 1000 mm	65	2	600	3000 x 3450 x 3250
ZD4	14000	2 x 2,2	6	Ø 330 mm | L= 1000 mm	78	2	740	4000 x 4450 x 3300
ZD5	20000	2 x 4,0	8	Ø 330 mm | L= 1000 mm	104	4	990	5000 x 5450 x 3180

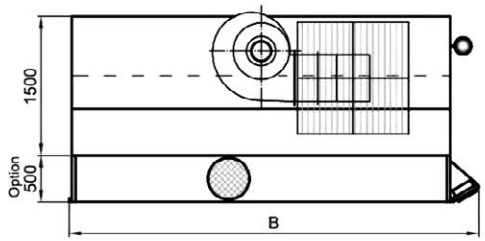

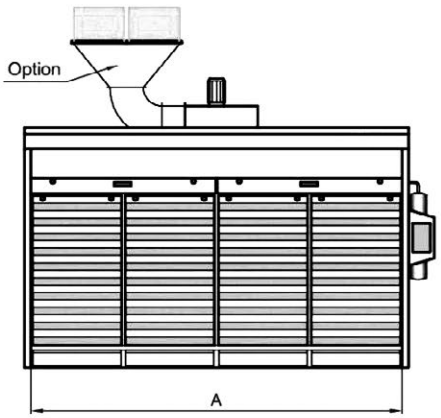

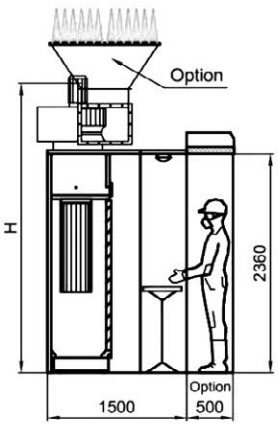

ZINCO D

CABINA PER ASPIRAZIONE POLVERI

GGA Tecnologie dell'aria

OPTIONAL

- Filtro a carbone attivo
- Aspiratore ATEX
- Inverter aspiratore

PARTICOLARI

Cartucce in poliestere alluminato

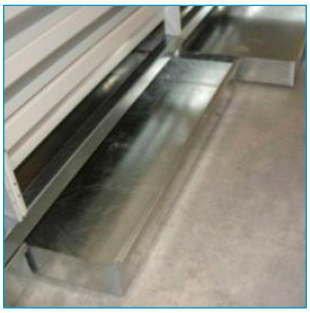

Cassetti di raccolta polveri estraibili

REALIZZAZIONI

ZINCO DR

PARETE ASPIRANTE MOBILE PER POLVERI

GGA
Tecnologie dell'aria

IMPIEGO

- Aspirazione ed abbattimento di polveri fini e leggere
- Lavorazioni di carteggiatura
- Ideale per postazioni mobili

CARATTERISTICHE

- Costruita in lamiera zincata pressopiegata
- Cartucce plissettate in poliestere alluminato antistatico
- Pulizia cartucce con getti d'aria compressa (timer opzionale)
- Cassetti di raccolta polveri estraibili

FORNITURA DI SERIE

- Aspiratore centrifugo antiscintilla
- Pareti aspiranti a doghe
- Cartucce in poliestere alluminato
- Cassetti di raccolta polveri
- Quadro elettrico IP55 con contaore
- Ruote
- Sistema di pulizia filtri ad aria compressa

OPTIONAL

- Sistemi di pulizia filtri temporizzato
- Aspiratore Atex II 3GD
- Inverter aspiratore

PARTICOLARI

Cartucce in poliestere alluminato

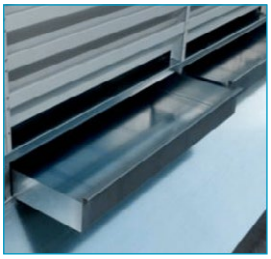

Cassetti di raccolta polveri estraibili

DATI TECNICI

Modello	Portata max m^3/h	Potenza kW	Cartucce n	Dimensioni cartucce mm	Superficie filtrante m^2	Ø tubo uscita mm	Peso Kg	Dimensioni A x H
ZDR2	5000	1,5	4	0 325 mm | L= 600 mm	31	400	380	2200 x 2500
ZDR25	7000	2,2	4	0 325 mm | L= 700 mm	34	450	485	2700 x 2580
ZDR3	8000	2,2	5	0 325 mm | L= 700 mm	43	450	570	3200 x 2580

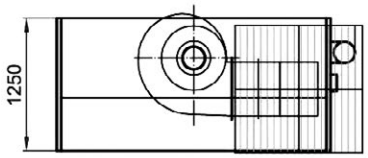

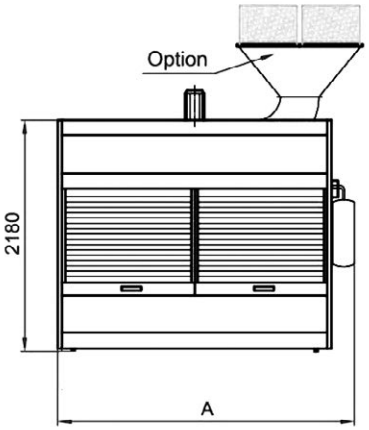

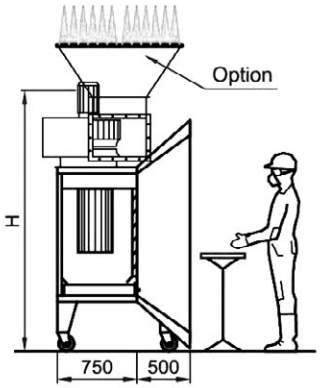

ZINCO Q

CABINA DI VERNICIATURA A VELO D'ACQUA

GGA
Tecnologie dell'aria

CARATTERISTICHE

- Vasca in lamiera zincata di robusto spessore
- Struttura in pannelli a sandwich di spessore 30 mm, con lamiera zincata e pre-verniciata a caldo sia all'interno che all'esterno e poliuretano espanso ad alta densità nella intercapedine
- Aspiratore montato sul tetto della cabina
- Motore elettrico trifase a 900 giri
- Velocità dell'aria frontale: 0,4 m/s, come da normative vigenti
- Tre sistemi di filtrazione montati in serie:
  a) velo frontale a scorrimento d'acqua
  b) separatore di gocce in plastica
  c) cassetti superiori estraibili con PAINT STOP
- Pompa sommersa nella vasca zincata con girante semiaperto che assicura il ricircolo dell'acqua
- Completo di elettroaspiratore centrifugo antiscintilla, plafoniera IP66, quadro elettrico IP55, elettropompa ad immersione inox, pulsante di emergenza e contaore

DATI TECNICI

Modello	Potenza pompa	Potenza aspiratore	Capacità vasca	Portata max	Velocità frontale	Cassetti con filtri	Dimensioni A	Dimensioni B	Dimensioni C	Dimensioni D
	kW	kW	l	m^3/h	m/s	n	mm	mm	mm	mm
ZQ2	0,55	1,5	400	5500	0,4	2	2450	1500	2360	3180
ZQ3	0,75	2,2	600	7000	0,4	3	3450	1500	2360	3250
ZQ4	0,75	4	800	10000	0,4	4	4450	1500	2360	3300
ZQ5	1,1	5,5	1000	11000	0,4	5	5450	1500	2360	3250
ZQ6	1,1	2 x 2,2	1200	14000	0,4	6	6450	1500	2360	3250

Versione standard fornita in kit di montaggio

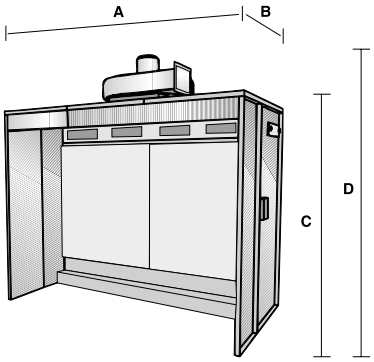

OPTIONAL

- Disponibile con pareti lunghe
- Manometro differenziale di pressione digitale
- Plafoniera stagna con neon, lg. 1200 mm
- Modulo di prolungamento tunnel, 500 mm
- Vasca primaria inox
- Velo inox
- Aspiratore plafoniera Atex

RICAMBI

- **[PAINT/ROTOLO]** Filtro Paint Stop (rotolo da 20 m)
- **[PMP075]** Pompa sommersa 0,75 kW
- **[PMP110]** Pompa sommersa 1,1 kW
- **[PMP150]** Pompa sommersa 1,5 kW
- **[FILLER]** Separatore di gocce incorniciato

ZINCO SEC BIG

CABINA DI VERNICIATURA A SECCO AD ALTEZZA MAGGIORATA

GGA
Tecnologie dell'aria

IMPIEGO

- Aspirazione e abbattimento di pigmenti ed esalazioni emessi dalla verniciatura a spruzzo eseguita con solventi sintetici, organici o ad acqua
- Verniciatura di elementi ingombranti in altezza

CARATTERISTICHE

- Parete aspirante in cartone inerziale
- Seconda filtrazione con cassetti filtro "Paint-stop"
- Costruita in pannelli modulari di lamiera zincata pressopiegata

OPTIONAL

- Rilevatore intasamento filtri
- Elettrovalvola di interblocco
- Plafoniera a LED
- Moduli di prolungamento
- Inverter aspiratore
- Modulo di prolungamento tunnel, 500 mm

DATI TECNICI

Modello	Portata max m^3/h	Potenza kW	A mm	B mm	H mm	Peso Kg
ZINCOSEC/BIG/2	7000	2,2	2000	2450	4050	575
ZINCOSEC/BIG/3	10000	4	3000	3450	4150	735
ZINCOSEC/BIG/4	14000	2 x 2,2	4000	4450	4050	960
ZINCOSEC/BIG/5	16000	2 x 3,0	5000	5450	4100	1200
ZINCOSEC/BIG/6	20000	2 x 4,0	6000	6450	4150	1350

COMPONENTI DI SERIE

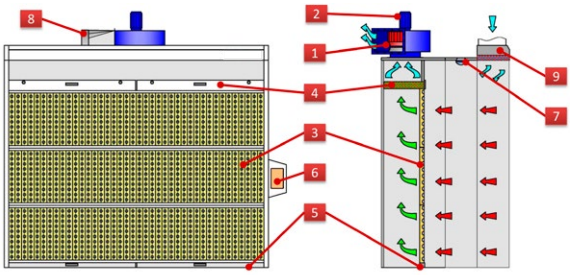

1. Elettroaspiratore centrifugo antiscintilla
2. Elettromotore a risparmio energetico classe IE2
3. Filtri frontali in cartone inerziale
4. Cassetti metallici con filtro "Paint-stop"
5. Cassetti di raccolta polveri
6. Quadro elettrico cablato IP55 con contaore
7. Plafoniera di illuminazione cablata classe IP65
8. Cambio sezione
9. Integratore aria con filtro sintetico (opzionale)

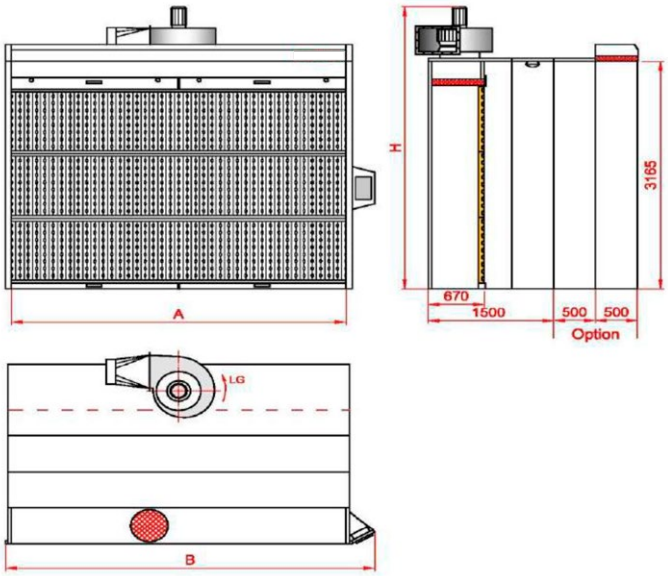

ZINCO SEC ECO

CABINA DI VERNICIATURA A SECCO

GGA
Tecnologie dell'aria

IMPIEGO

- Aspirazione e abbattimento di pigmenti ed esalazioni emessi dalla verniciatura a spruzzo eseguita con solventi sintetici, organici o ad acqua

CARATTERISTICHE

- Parete aspirante in cartone inerziale
- Seconda filtrazione con cassetti filtro "Paint-stop"
- Cabina costruita in pannelli modulari di lamiera zincata pressopiegata

OPTIONAL

- Rilevatore intasamento filtri
- Elettrovalvola di interblocco
- Plafoniera a LED
- Aspiratore laterale
- Modulo di prolungamento tunnel, 500 mm

DATI TECNICI

Modello	Portata max m^3/h	Potenza kW	A mm	B mm	H mm	Peso Kg
ZINCOSEC/ECO/2	6800	1,5	2000	2450	3180	410
ZINCOSEC/ECO/3	10200	2,2	3000	3450	3250	495
ZINCOSEC/ECO/4	13600	4	4000	4450	3300	590
ZINCOSEC/ECO/5	17000	2 x 2,2	5000	5450	3250	760
ZINCOSEC/ECO/6	20400	2 x 3,0	6000	6450	3250	840

COMPONENTI DI SERIE

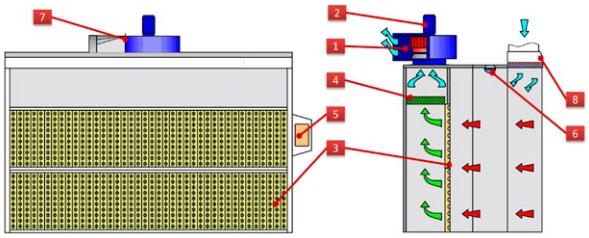

1. Elettroaspiratore centrifugo antiscintilla
2. Elettromotore a risparmio energetico classe IE2
3. Filtri frontali in cartone inerziale
4. Cassetti metallici con filtro "Paint-stop"
5. Quadro elettrico cablato IP55
6. Plafoniera di illuminazione cablata classe IP65
7. Cambio sezione
8. Integratore aria con filtro sintetico (opzionale)

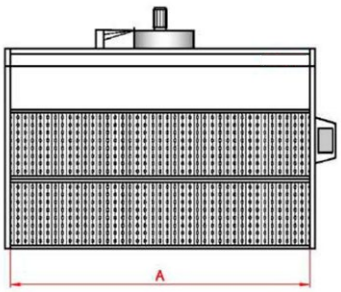

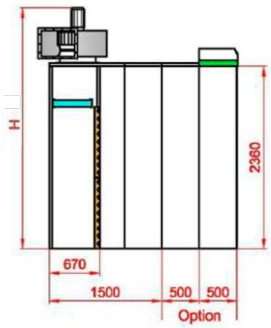

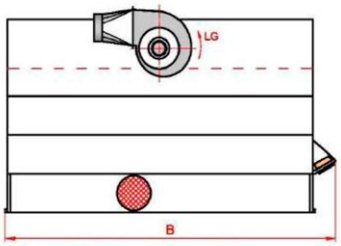

ZINCO SEC ECO

CABINA DI VERNICIATURA A SECCO

GGA
Tecnologie dell'aria

IMPIEGO

- Aspirazione e abbattimento di pigmenti ed esalazioni emessi dalla verniciatura a spruzzo eseguita con solventi sintetici, organici o ad acqua

CARATTERISTICHE

- Parete aspirante in cartone inerziale
- Seconda filtrazione con cassetti filtro "Paint-stop"
- Cabina costruita in pannelli modulari di lamiera zincata pressopiegata

OPTIONAL

- Rilevatore intasamento filtri
- Elettrovalvola di interblocco
- Plafoniera a LED
- Aspiratore laterale
- Modulo di prolungamento tunnel, 500 mm

DATI TECNICI

Modello	Portata max m^3/h	Potenza kW	A mm	B mm	H mm	Peso Kg
ZINCOSEC/ECO/2	6800	1,5	2000	2450	3180	410
ZINCOSEC/ECO/3	10200	2,2	3000	3450	3250	495
ZINCOSEC/ECO/4	13600	4	4000	4450	3300	590
ZINCOSEC/ECO/5	17000	2 x 2,2	5000	5450	3250	760
ZINCOSEC/ECO/6	20400	2 x 3,0	6000	6450	3250	840

COMPONENTI DI SERIE

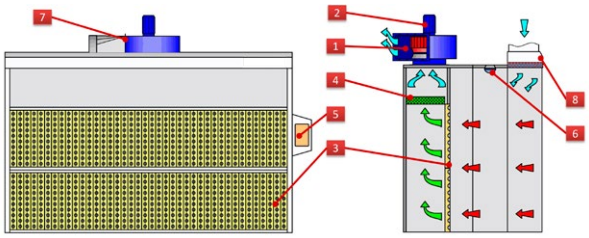

1. Elettroaspiratore centrifugo antiscintilla
2. Elettromotore a risparmio energetico classe IE2
3. Filtri frontali in cartone inerziale
4. Cassetti metallici con filtro "Paint-stop"
5. Quadro elettrico cablato IP55
6. Plafoniera di illuminazione cablata classe IP65
7. Cambio sezione
8. Integratore aria con filtro sintetico (opzionale)

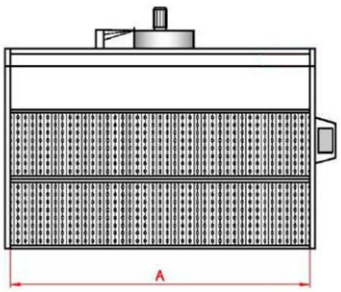

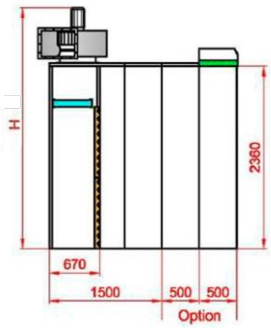

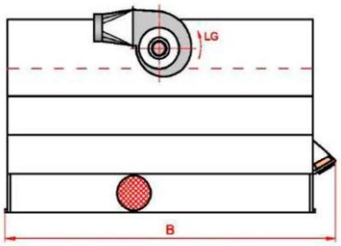

ZINCO SEC HOBBY

CABINA DI VERNICIATURA A SECCO DI PICCOLE DIMENSIONI

GGA Tecnologie dell'aria

IMPIEGO

- Aspirazione e abbattimento di pigmenti ed esalazioni emessi dalla verniciatura a spruzzo eseguita con solventi sintetici, organici o ad acqua
- Consigliata per la verniciatura di piccoli oggetti, hobbistica, test di vernice in laboratorio

CARATTERISTICHE

- Parete aspirante in cartone inerziale
- Seconda filtrazione con cassetti con filtro "Paint-stop"
- Cabina costruita in pannelli modulari di lamiera zincata pressopiegata

OPTIONAL

- Rilevatore intasamento filtri
- Elettrovalvola di interblocco

DATI TECNICI

Modello	Portata max m^3/h	Potenza kW	Ø tubo in uscita mm	A mm	B mm	H mm	Peso Kg
ZINCOSEC/HOBBY/1	1700	0,55	250	1000	1190	2600	175
ZINCOSEC/HOBBY/15	2600	0,75	250	1500	1690	2650	220
ZINCOSEC/HOBBY/2	3400	1,1	300	2000	2190	2700	265

COMPONENTI DI SERIE

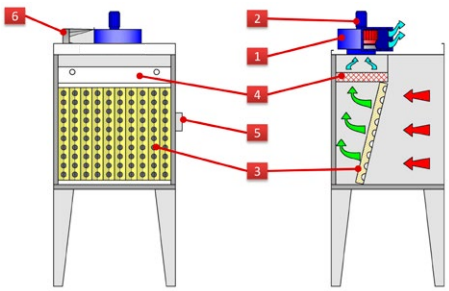

1. Elettroaspiratore centrifugo antiscintilla
2. Elettromotore a risparmio energetico classe IE2
3. Filtri frontali in cartone inerziale
4. Cassetti metallici con filtro "Paint-stop"
5. Quadro elettrico cablato IP55
6. Cambio sezione

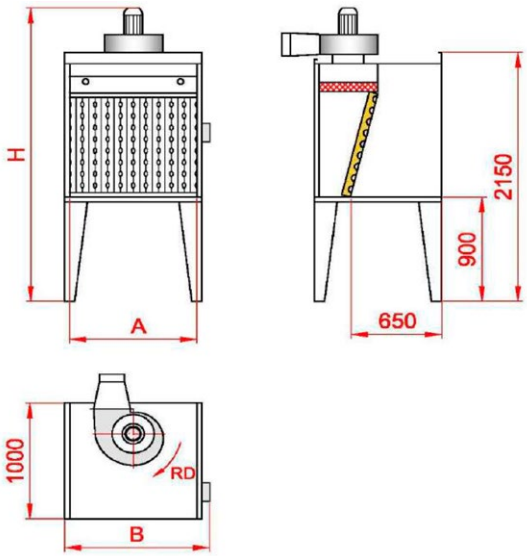

ZINCO SEC SMART

CABINA DI VERNICIATURA A SECCO

GGA
Tecnologie dell'aria

IMPIEGO

- Aspirazione e abbattimento di pigmenti ed esalazioni emessi dalla verniciatura a spruzzo eseguita con solventi sintetici, organici o ad acqua
- Consigliata per la verniciatura di oggetti medio-grandi.

CARATTERISTICHE

- Parete aspirante in cartone inerziale
- Seconda filtrazione con cassetti filtro "Paint-stop"
- Costruita in pannelli modulari di lamiera zincata pressopiegata
- Predisposizione per carboni attivi (optional)

OPTIONAL

- Filtri a carbone attivo
- Inverter aspiratore
- Rilevatore intasamento filtri
- Elettrovalvola di interblocco
- Plafoniera a LED
- Aspiratore laterale
- Modulo di prolungamento tunnel, 500 mm

DATI TECNICI

Modello	Portata max m^3/h	Potenza kW	A mm	B mm	H mm	Peso Kg
ZINCOSEC/SMART/2	6800	1,5	2000	2450	3180	430
ZINCOSEC/SMART/3	10200	2,2	3000	3450	3250	525
ZINCOSEC/SMART/4	13600	4	4000	4450	3300	640
ZINCOSEC/SMART/5	17000	2 x 2,2	5000	5450	3250	785
ZINCOSEC/SMART/6	20400	2 x 3,0	6000	6450	3250	920

COMPONENTI DI SERIE

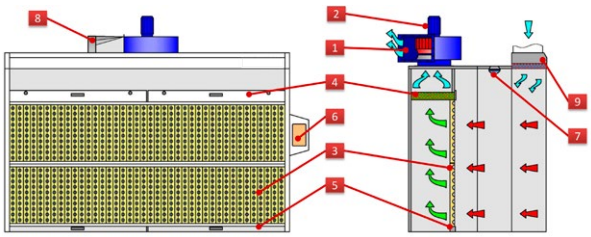

1. Elettroaspiratore centrifugo antiscintilla
2. Elettromotore a risparmio energetico classe IE2
3. Filtri frontali in cartone inerziale
4. Cassetti metallici con filtro "Paint-stop"
5. Cassetti di raccolta polvere
6. Quadro elettrico cablato IP55 con contaore
7. Plafoniera di illuminazione cablata classe IP65
8. Cambio sezione
9. Integratore aria con filtro sintetico (opzionale)

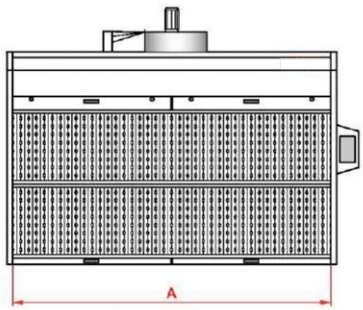

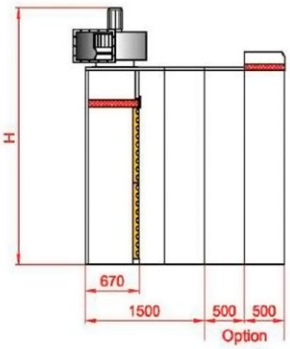

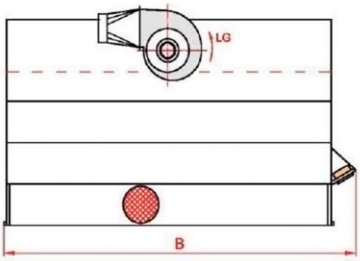

ZINCO SR

PARETE ASPIRANTE PER VERNICIATURA A SECCO

GGA
Tecnologie dell'aria

IMPIEGO

- Aspirazione e abbattimento di pigmenti ed esalazioni emessi dalla verniciatura a spruzzo eseguita con solventi sintetici, organici o ad acqua

CARATTERISTICHE

- Pannelli modulari di lamiera zincata pressopiegata
- Dimensioni ridotte e possibilità di facile trasferimento
- Parete filtrante in cartone inerziale e una seconda filtrazione con cassetti con filtro "Paint-stop"

FORNITURA DI SERIE

- Elettroaspiratore centrifugo antiscintilla
- Modulo di prolungamento tunnel, 500 mm
- Filtro frontale in cartone inerziale H900
- Cassetto metallico con filtro "Paint-stop"
- Quadro elettrico cablato IP55
- Pulsante d'emergenza
- Cambio sezione

DATI TECNICI

Modello	Portata max m^3/h	Potenza kW	Ø tubo uscita mm	Peso Kg	Dimensioni (A x H) mm
ZSR15	2600	0,75	250	265	1500 x 2400
ZSR2	3400	1,1	300	320	2000 x 2500
ZSR25	5500	1,5	400	395	2500 x 2500
ZSR3	7000	2,2	450	450	3000 x 2580

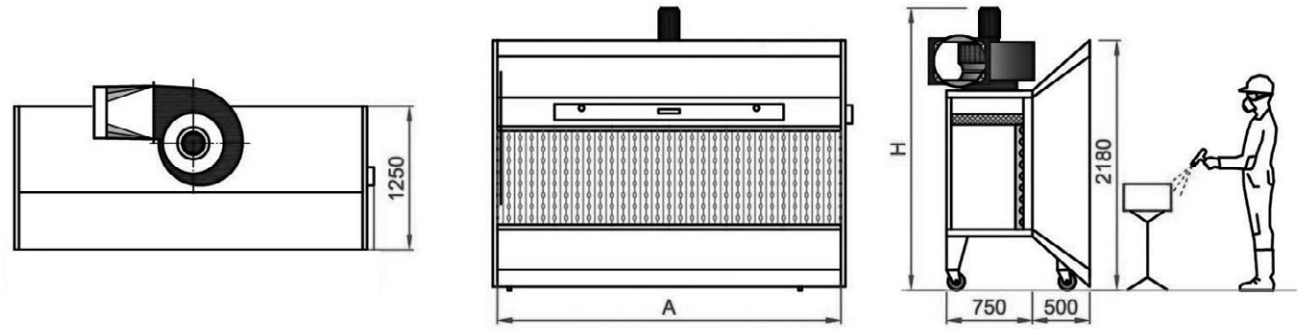

OPTIONAL

- Filtro a carbone attivo
- Aspiratore ATEX
- Inverter aspiratore

RICAMBI

- **[ZINCOSR/CART]** Filtro frontale in cartone inerziale
- **[ZINCOSEC/PS]** Filtro Paint Stop (rotolo da 1 x 20 mt))
- **[ZINCOSEC/SCARB]** Carbone attivo (sacco da 25 kg)
- **[ZINCOSEC/PREFS]** Prefiltro sintetico G3 per celle a carbone attivo